Լուսավորության վահանների բաշխման սխեմա

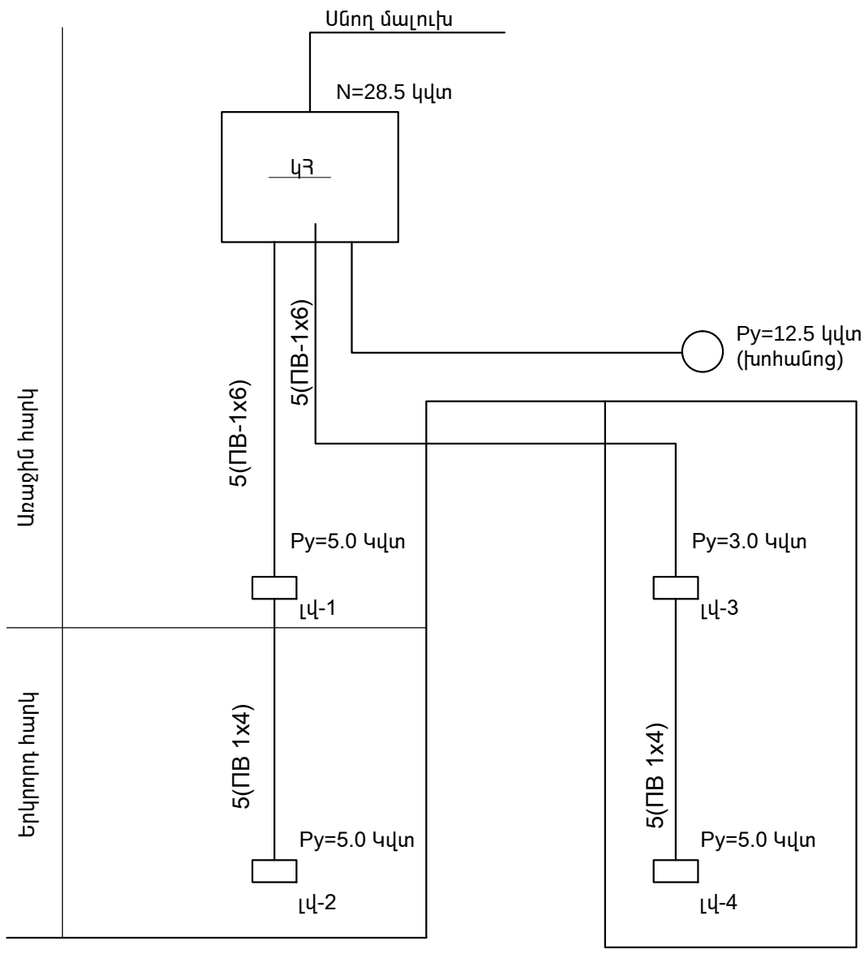

	Էլ. Լուսավորության մասնագիր		
ՀՀ ը/կ	Աշխատանքի անվանումը	Չափ. միավ.	Քանակը
1	2	3	4
1	Ուժային վահան ВРУ-1-21-10	կ-տ	1
2	Լուսավորության վահան 1 հատ եռաֆազ անջատիչով 75 Ա, 4 հատ միաֆազ անջատիչով 16 Ա	կ-տ	2
3	Լուսավորության վահան 1 հատ եռաֆազ անջատիչով 75 Ա, 9հատ միաֆազ անջատիչով 16 Ա	կ-տ	2
4	Լյումինեսցենտային լամպ 2x36Վտ	կ-տ	93
5	Պատի լուսատուներ	կ-տ	39
6	Հոսանքի կարգավորիչ	հատ	3
7	ПВ1х2.5 մմ2 հատվածքով պղնձե հաղորդալար	գծ.մ	1000.0
8	ПВ1х6 մմ2 հատվածքով պղնձե հաղորդալար	գծ.մ	260.0
9	ПВ1х4 մմ2 հատվածքով պղնձե հաղորդալար	գծ.մ	120.0
10	ППВ 2х2,5մմ2 հատվածքով պղնձե հաղորդալար	գծ.մ	2000
11	Մալուխ ВВГ-4х25	գծ.մ	80.0
12	Վարդակներ	հատ	34
13	Մեկստեղնավոր անջատիչներ	հատ	55
14	Երկստեղնավոր անջատիչներ	հատ	2
15	Բաշխիչ էլեկտրատուփեր	հատ	50
16	էլեկտրամոնտաժային տուփեր	հատ	75

ԾՐԱԳՐԻ ԱՌԱՋԱԴՐԱՆՔ՝ TSH-12				ԳՅՈՒՄՐՈՒ «ԱՐԵՎԻԿ» ՄԱՆԿԱՊԱՐՏԵԶԻ ՎԵՐԱԿԱՌՈՒՑՈՒՄ			
				Էլեկտրատեխնիկական մաս	Փուլ	Թերթ	Թերթեր
					ԱՆ	էS-2	8
ՆԱԽԱԳԾ.	Ս.Եգանյան			Լուսավորության մասնագիր: Լուսավորության վահանների բաշխման սխեմա	INTER energia	ԻՆՏԵՐ էներգիա ՍՊԸ	
ԳԼԽ. ՄԱՍՆ.	Ս.Եգանյան						
Պաշտոն	Ազգանուն	Ստորգր.					